ARMAÇÃO REFORÇO DOS FUROS NA LAJE DA TAMPA
ESCALA 1:50

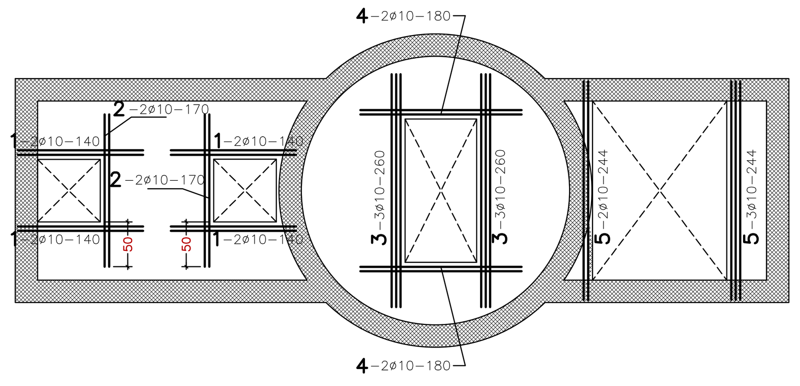

ARMAÇÃO SUPERIOR DA LAJE DE TAMPA (NÍVEL 290,400m)
ESCALA 1:50

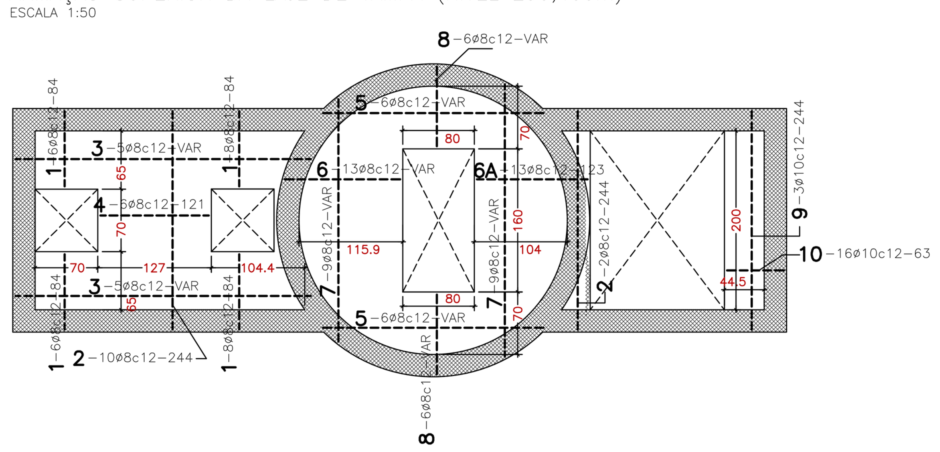

ARMAÇÃO INFERIOR DA LAJE DE TAMPA (NÍVEL 290,400m)
ESCALA 1:50

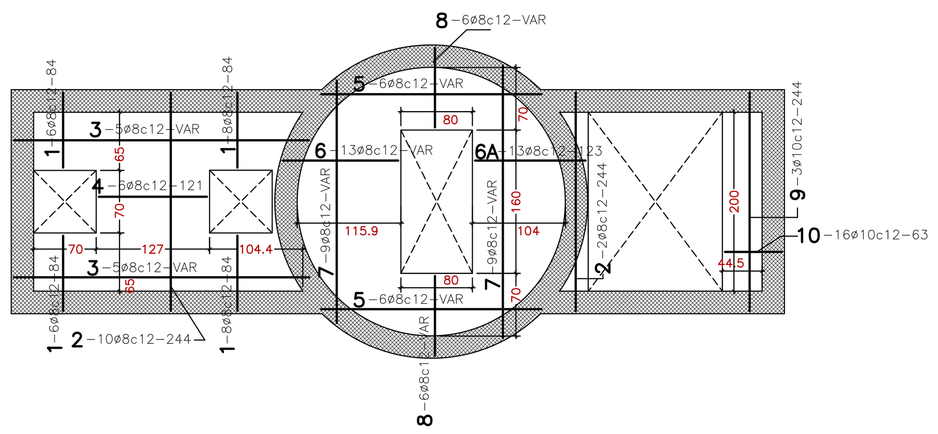

LIGAÇÃO PAREDE X PAREDE
ESCALA 1:50

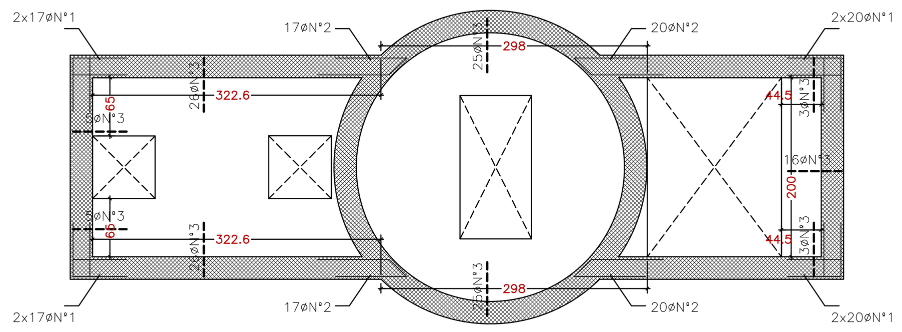

DETALHE DOS FERROS DE LIGAÇÃO PAR.xPAR.

DETALHE DOS FERROS DE LIGAÇÃO PAR.xTAMPA

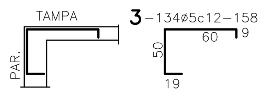

ARMAÇÃO DA LAJE DO NÍVEL 288,167m/287,772m
ESCALA 1:50

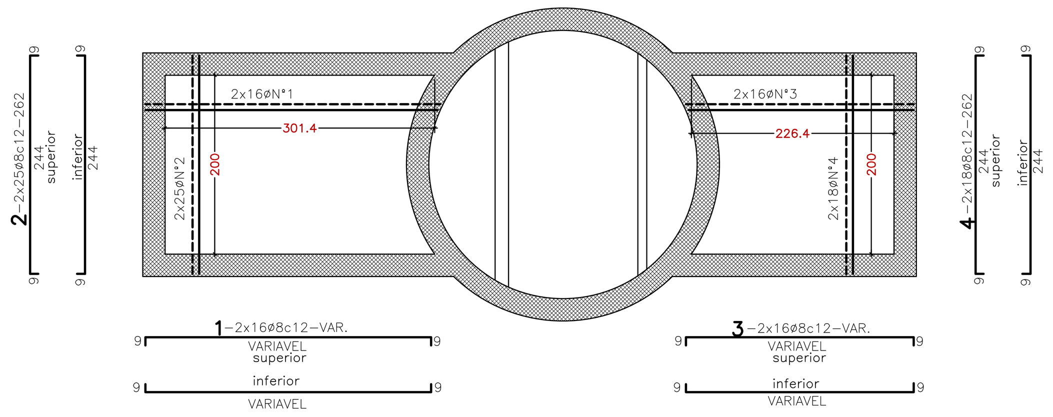

ARMAÇÃO DA PAREDE
PAR.4-25x547,8
ESCALA 1:25

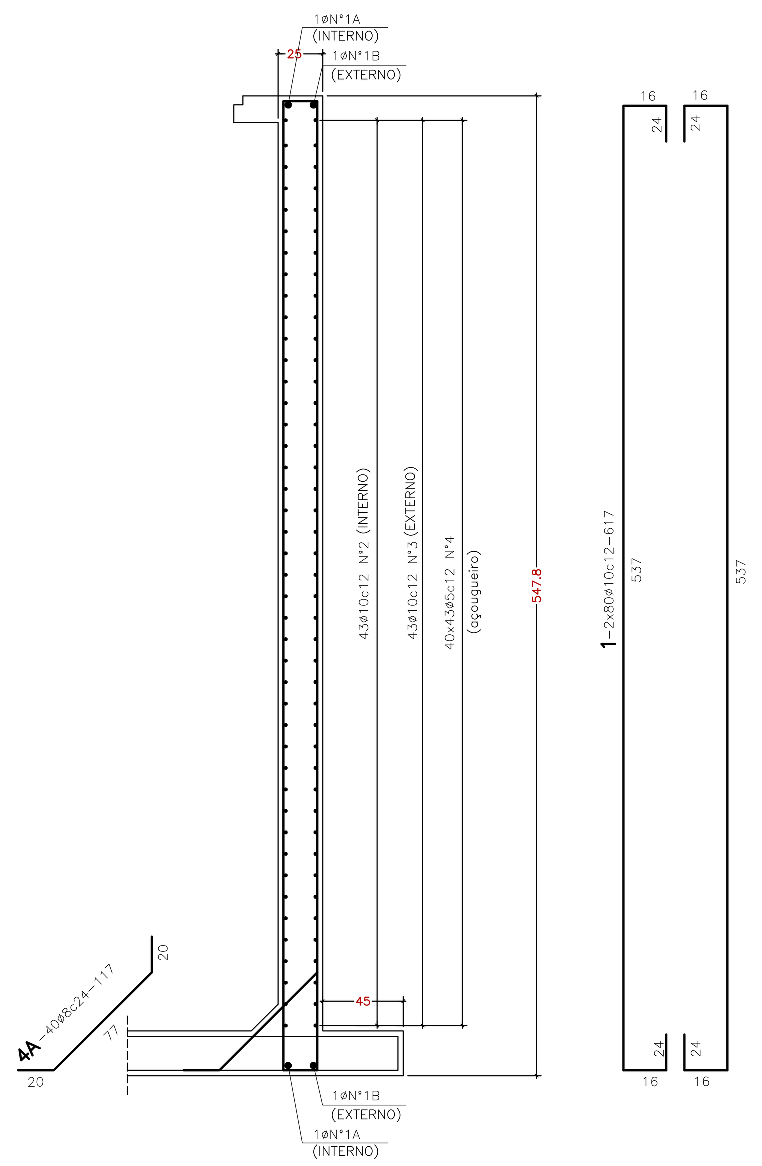

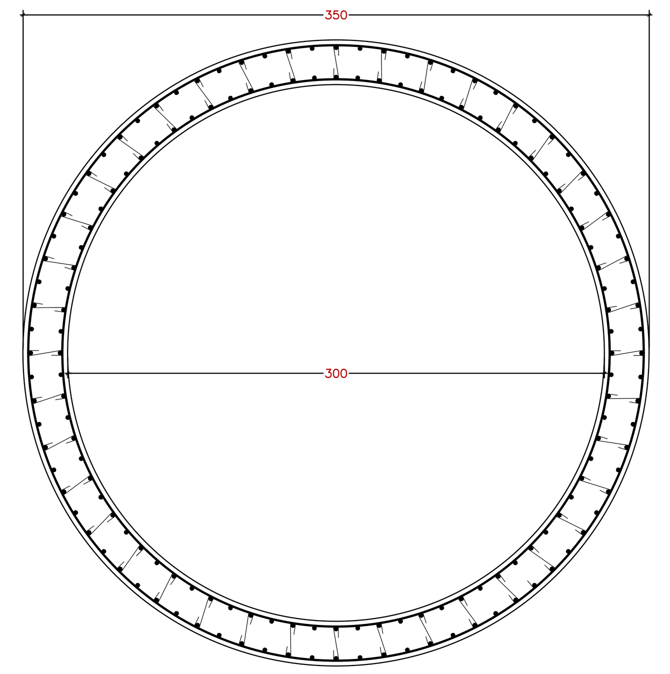

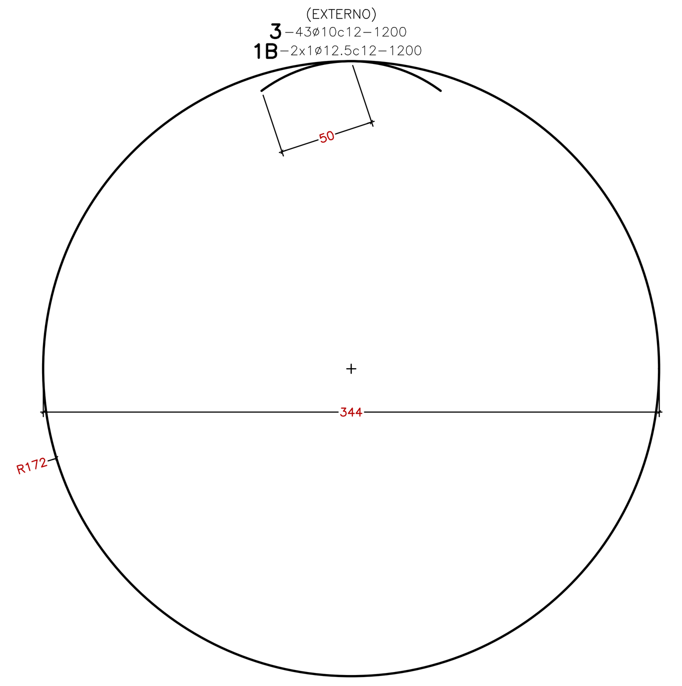

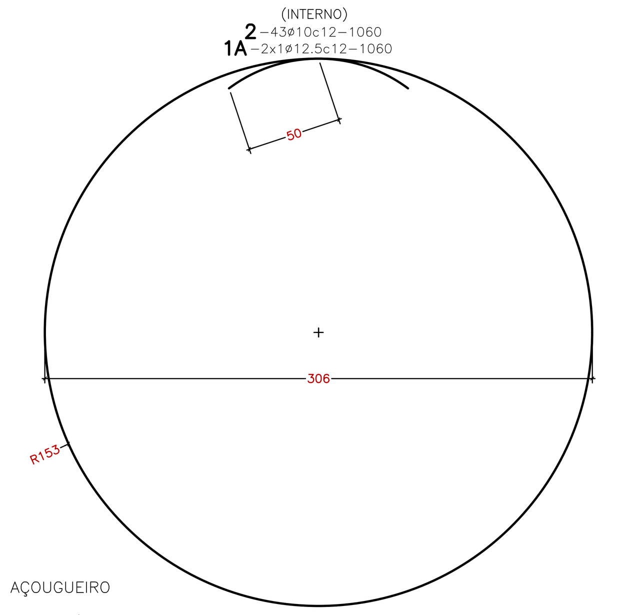

DETALHE DO REFORÇO NO FURO
ESCALA 1:50

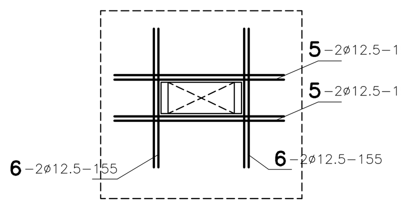

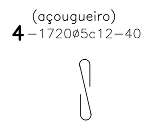

DETALHE DO AÇOUGUEIRO

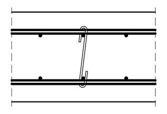

ARMAÇÃO DA PAREDE
PAR.1/2/3-25x248,3
ESCALA 1:25

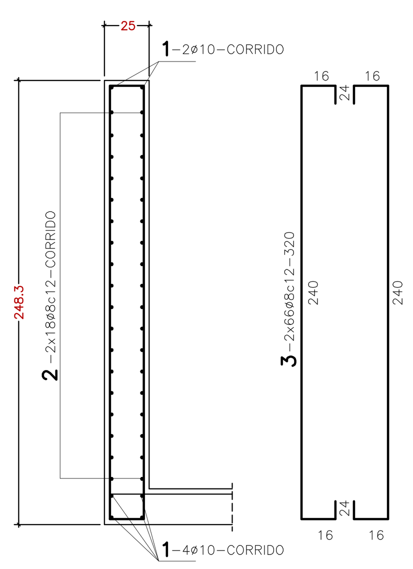

ARMAÇÃO DA PAREDE
PAR.5/6/7-25x287,8
ESCALA 1:25

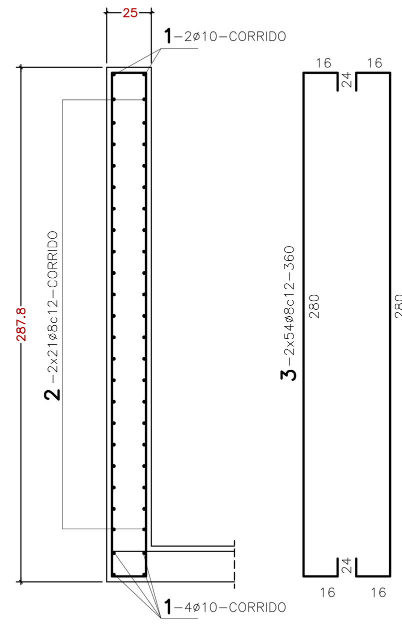

N°	Ø	Q	COMP.	PESO
ARM. FUROS NA LAJE DA TAMPA				
1	ø10	8	140	6.9
2	ø10	4	170	4.2
3	ø10	6	260	9.6
4	ø10	4	180	4.4
5	ø10	5	244	7.5
ARMAÇÃO SUPERIOR DA LAJE DE TAMPA				
1	ø8	28	84	9.3
2	ø8	12	244	11.6
3	ø8	10	VAR	13
4	ø8	6	121	2.9
5	ø8	12	VAR	11.6
6	ø8	13	VAR	6.7
6A	ø8	13	123	6.3
7	ø8	18	VAR	20.7
8	ø8	12	VAR	4.5
9	ø10	3	244	4.5
10	ø10	16	63	6.2
ARMAÇÃO INFERIOR DA LAJE DE TAMPA				
1	ø8	28	84	9.3
2	ø8	12	244	11.6
3	ø8	10	VAR	13
4	ø8	6	121	2.9
5	ø8	12	VAR	11.6
6	ø8	13	VAR	6.7
6A	ø8	13	123	6.3
7	ø8	18	VAR	20.7
8	ø8	12	VAR	4.5
9	ø10	3	244	4.5
10	ø10	16	63	6.2

N°	Ø	Q	COMP.	PESO
ARM. LAJE DO NÍVEL 288,167m/287,772m				
1	ø8	32	VAR	42.9
2	ø8	50	262	51.7
3	ø8	32	VAR	33.5
4	ø8	36	262	37.2
LIGAÇÃO PAREDE X PAREDE				
1	ø5	148	139	31.7
2	ø5	74	190	21.7
3	ø5	134	158	28.5
PAR.1/2/3-25x248,3				
1	ø10	6	CORR	35.1
2	ø8	36	CORR	134.9
3	ø8	132	320	166.7
PAR.5/6/7-25x287,8				
1	ø10	6	CORR	29.6
2	ø8	42	CORR	132.6
3	ø8	108	360	153.4
PAR.4-25x547,8				
1	ø10	160	617	608.6
1A	ø12.5	2	1060	20.4
1B	ø12.5	2	1200	23.1
2	ø10	43	1060	281
3	ø10	43	1200	318.1
4	ø5	1720	40	106
4A	ø8	40	117	18.5
5	ø12.5	4	190	7.3
6	ø12.5	4	155	6

N°	Ø	Q	COMP.	PESO
ARMAÇÃO DA LAJE DO NÍVEL C.F. 285,172				
1	ø10	144	VAR	368.4
2	ø10	2	CORR	18.1
3	ø6.3	4	CIRC.	7.1
4	ø5	2	CIRC.	2.2
5	ø10	90	276	154.8
V1-15x30				
1	ø12.5	4	357	13.8
2	ø5	18	80	2.2
ARMAÇÃO DA LAJE DO NÍVEL 288,772				
1	ø8	8	150	4.7
2	ø6.3	8	84	1.6
ARMAÇÃO DA PAREDE-8				
1	ø10	4	CORR	7.2
2	ø5	16	CORR	7.2
3	ø5	16	240	5.9
4	ø5	2	CORR	0.9
5	ø5	4	51	0.3
6	ø5	8	VAR	1.1
7	ø12.5	4	70	2.7
8	ø12.5	2	120	2.3
DETALHE FERROS LIGAÇÃO PAR.xFUNDO				
1	ø8	144	160	90.9
2	ø8	288	110	125
3	ø6.3	72	114	20.1

QUADRO RESUMO DE AÇO

PEÇAS	CA-60 ø5 (kgf)	CA-50A ø6.3 (kgf)	ø8 (kgf)	ø10 (kgf)	ø12.5 (kgf)	ø16 (kgf)	ø20 (kgf)	ø25 (kgf)	TOTAL (kgf)
ARM. FUROS NA LAJE DA TAMPA	x	x	x	33	x	x	x	x	33
ARMAÇÃO SUPERIOR DA LAJE DE TAMPA	x	x	87	11	x	x	x	x	98
ARMAÇÃO INFERIOR DA LAJE DE TAMPA	x	x	87	11	x	x	x	x	98
ARM. LAJE DO NÍVEL 288,167m/287,772m	x	x	165	x	x	x	x	x	165
LIGAÇÃO PAREDE X PAREDE	82	x	x	x	x	x	x	x	82
PAR.1/2/3-25x248,3	x	x	302	35	x	x	x	x	337
PAR.5/6/7-25x287,8	x	x	286	30	x	x	x	x	316
PAR.4-25x547,8	106	x	18	1208	57	x	x	x	1389
ARMAÇÃO DA LAJE DO NÍVEL C.F. 285,172	2	7	x	541	x	x	x	x	550
V1-15x30	2	x	x	x	14	x	x	x	16
ARMAÇÃO DA LAJE DO NÍVEL 288,772	x	2	5	x	x	x	x	x	7
ARMAÇÃO DA PAREDE-8	15	x	x	7	5	x	x	x	27
DETALHE FERROS LIGAÇÃO PAR.xFUNDO	x	20	216	x	x	x	x	x	236
ARMAÇÃO DE REFORÇO DOS FUROS	x	x	x	44	x	x	x	x	44
TOTAL: (kgf)	207	29	1166	1920	76	x	x	x	3398
	ø5	ø6.3	ø8	ø10	ø12.5	ø16	ø20	ø25	

ARMAÇÃO DA LAJE DO NÍVEL C.F. 285,172m
ESCALA 1:50

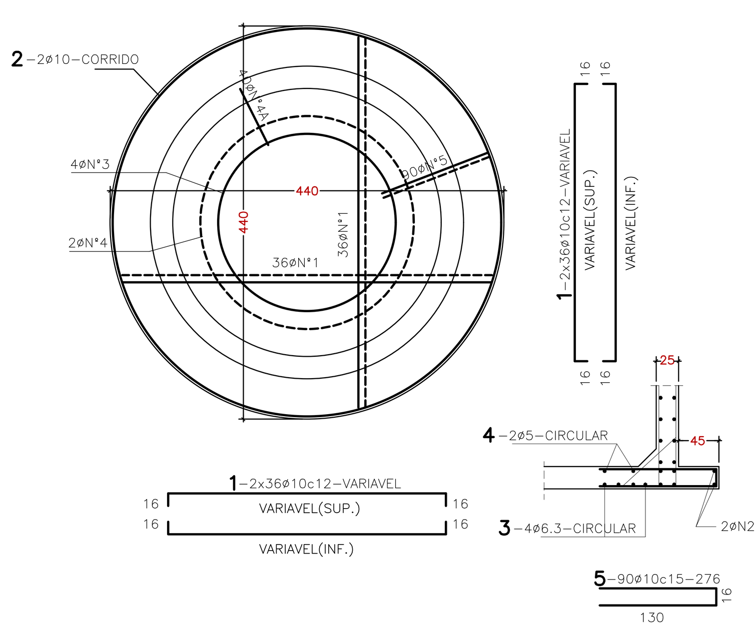

ARMAÇÃO DA LAJE DO NÍVEL 288,772
ESCALA 1:25

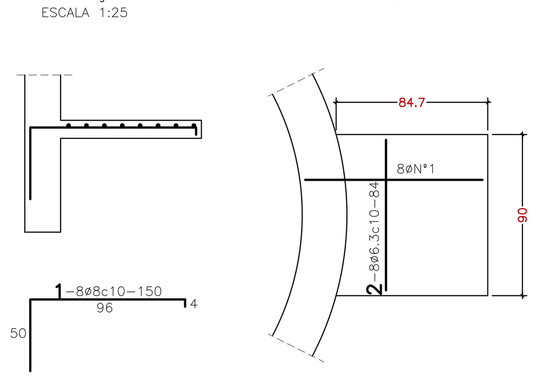

DETALHE DA ARMAÇÃO DOS BLOCOS DE ANCORAGEM (TÍPICO)
SEM ESCALA

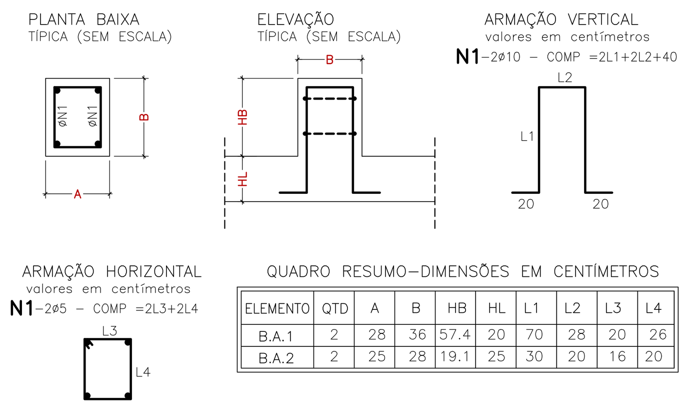

QUADRO RESUMO-DIMENSÕES EM CENTÍMETROS

ELEMENTO	QTD	A	B	HB	HL	L1	L2	L3	L4
B.A.1	2	28	36	57.4	20	70	28	20	26
B.A.2	2	25	28	19.1	25	30	20	16	20

V1-15x30
ESCALA 1:50

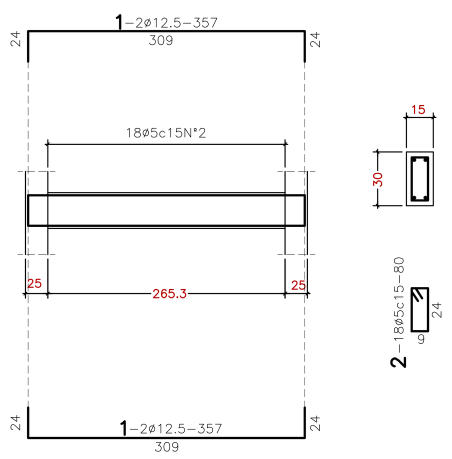

DETALHE DOS FERROS DE LIGAÇÃO PAR.xFUNDO
ESCALA 1:25
cotas em centímetros

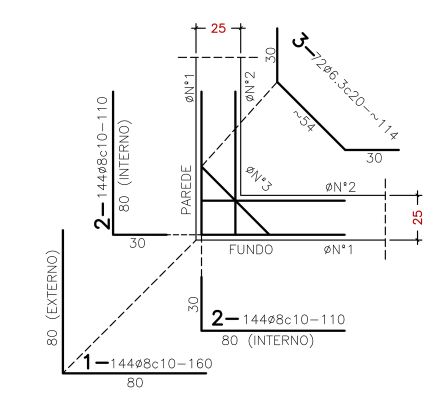

DETALHE DA ARMAÇÃO DO REFORÇO DOS FUROS PARA AS TUBULAÇÕES NAS PAREDES (TÍPICO)
SEM ESCALA

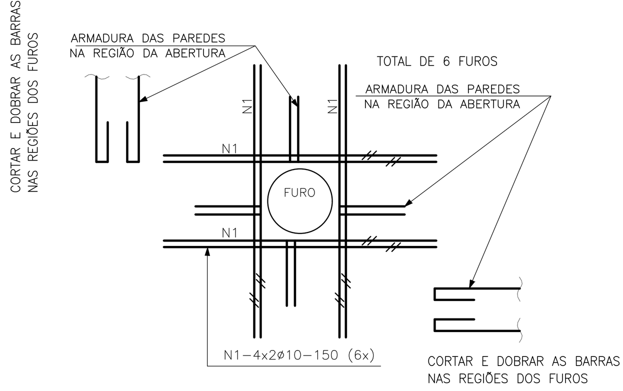

OBS: NAO É NECESSÁRIO EXECUTAR REFORÇO EM DIÂMETROS INFERIORES A 100MM
OBS-2: NAS PAREDES CIRCULARES O FERRO N1 DEVERAR ACOMPANHAR A CURVATURA DA PAREDE

N°	Ø	Q	COMP.	PESO
ARMAÇÃO DE REFORÇO DOS FUROS				
1	ø10	48	150	44.4

ARMAÇÃO DA PAR.8
ESCALA 1:25
cotas em centímetros

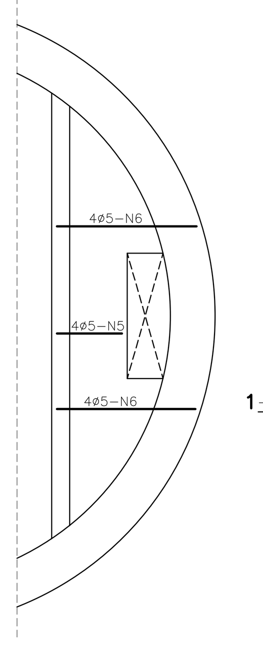

SEÇÃO DA PAR.8
ESCALA 1:25
cotas em centímetros

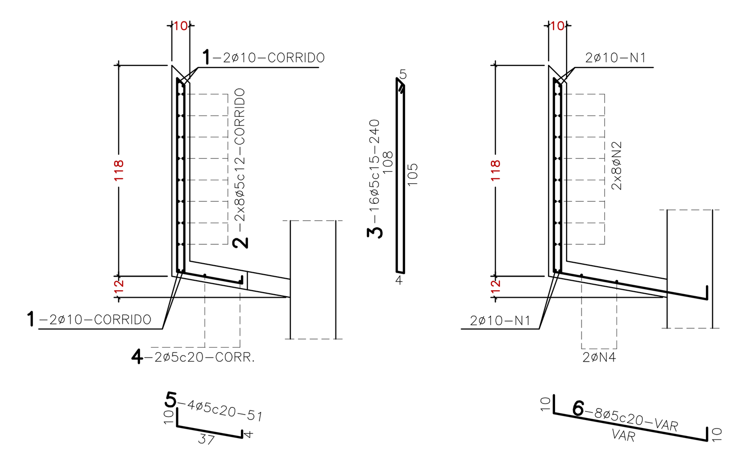

DETALHE DO REFORÇO NO FURO
ESCALA 1:25
cotas em centímetros

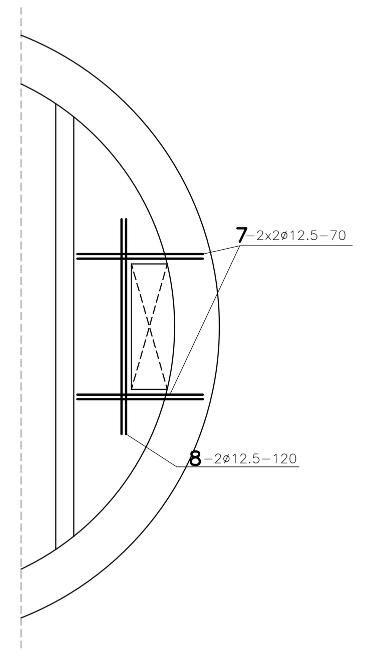

LEGENDA
- - - - - - FERRO SUPERIOR
———— FERRO INFERIOR

- MANTER CONTROLE RIGOROSO DA ESPESSURA DOS COBRIMENTOS UTILIZANDO ESPAÇADORES PLÁSTICOS.

Desenho N°: 02/03	PREFEITURA MUNÍCIPAL DE UIRAÚNA-PB
Responsável Técnico: Engº George Cunha CREA NACIONAL: 1803982780 ART N°: PB20250707428	ARCO PROJETOS E CONSTRUÇÕES LTDA Rua Profª Alice Azevedo. 153 - Centro (083)3244.9903 - arcoprojetospb@yahoo.com.br
Data: JAN / 2026	Projeto: CIDADE DE UIRAÚNA PROJETO ESTRUTURAL PARA SISTEMA DE ESGOTOS SANITÁRIOS
Revisão: Revisão 00	
Arquivo: 01-Estrutural-BaciaD-EE-Uiraúna-R0	Desenho: PRANCHA DE ARMAÇÕES - ELEVATÓRIA EE-01 - BACIA D
Escala: 1/100	